Technische Hochschule
Brandenburg
University of
Applied Sciences

Baukasten-Werkstatt

Klassische Fertigungs-verfahren neu entdeckt

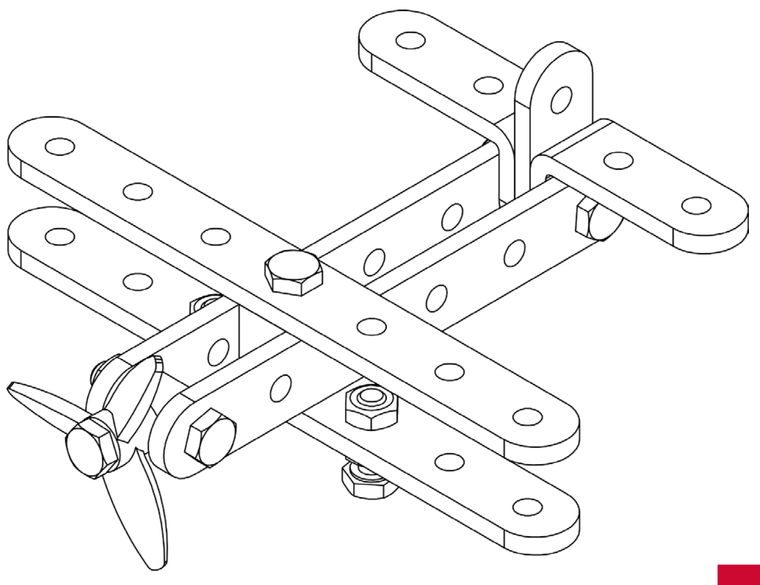

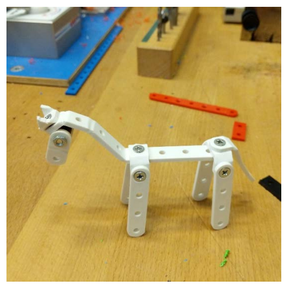

Rohre und Stäbe aus Kunststoff werden zu Flugzeugen, Smartphone-Haltern uvm.

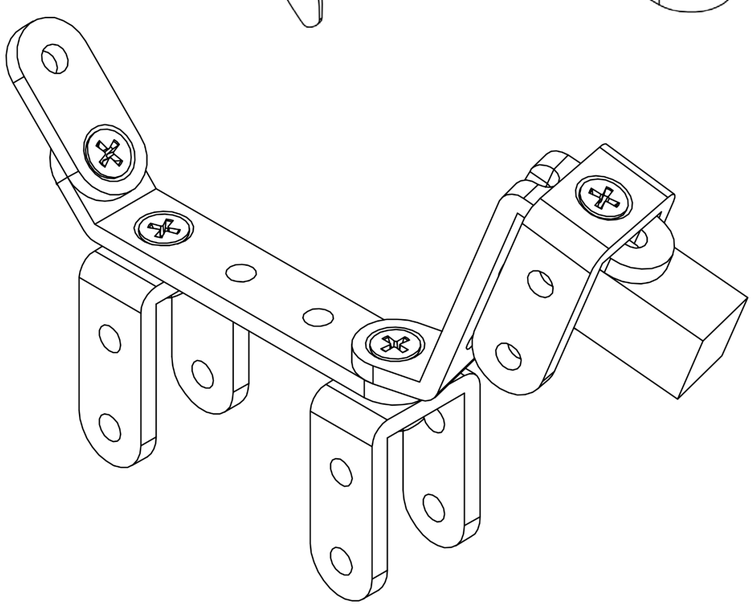

Sägen, Fräsen, Bohren und Biegen schon für die Kleinsten

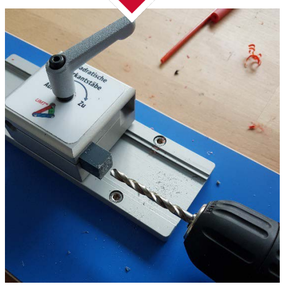

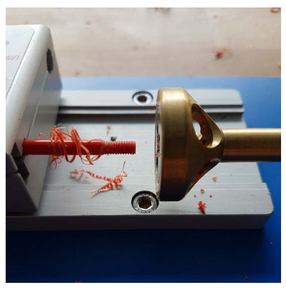

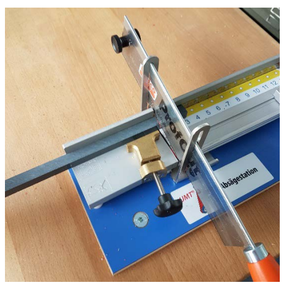

Baukasten-Workshop

Zielgruppe: 1.-9. Klasse
Teilnehmer: max. 10
Umfang: 30-90 min, je nach Vorwissen und Hilfestellung
(Lern-)ziele:

- Kennenlernen klassischer Fertigungsverfahren
- Interesse an Technik wecken
- Spaß am Selbermachen

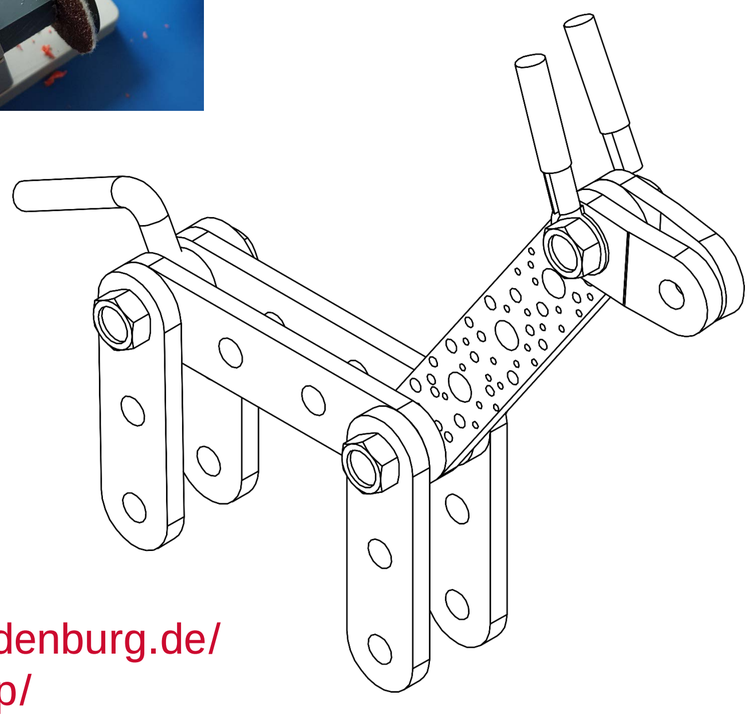

Mehr unter
offene-werkstatt.th-brandenburg.de/workshops/umt-workshop/